RECTO

Sachets 46x18x49

Attention ! Eliminez toutes les lignes du gabarit

Dimension finales recto du sachet 46x49 cm.
Dimensions de la zone imprimable 44x47 cm.

10 mm

Taille effective du sachet
Zone imprimable

Si le produit est certifié
La certification FSC® sera insérée au fond du sachet
avec l'inscription "imprimé en ligne sur www.ecoprintweb.com"

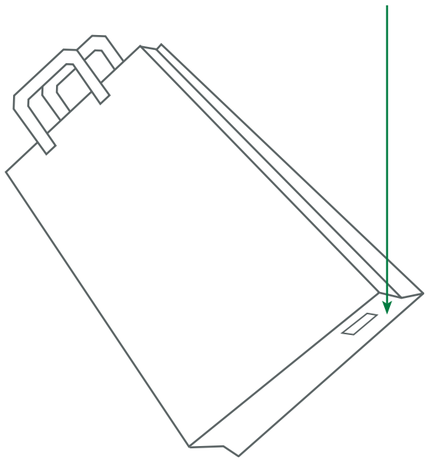

VERSO

Sachets 46x18x49

Attention ! Eliminez toutes les lignes du gabarit

Dimension finales verso du sachet 46x49 cm.
Dimensions de la zone imprimable 44x47 cm.

10 mm

Taille effective du sachet
Zone imprimable
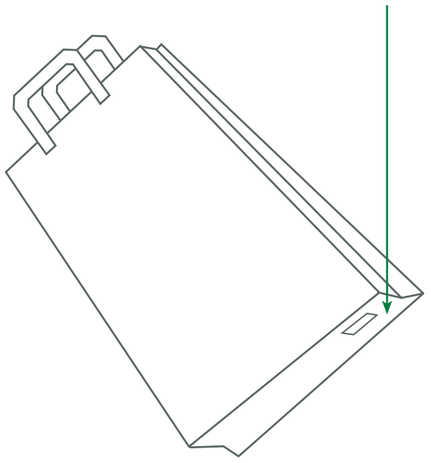
Se il lavoro è certificato
La certificazione FSC® verrà inserita sul fondo del sacchetto
con la dicitura “stampato on-line su www.ecoprintweb.com”